Flower staging

Assembly Instructions

HOCHBEET SEASON GR. 3
AUFBAUANLEITUNG

Size/**Maße:** 1 □□□□□□□□W □□□□□□ □cm

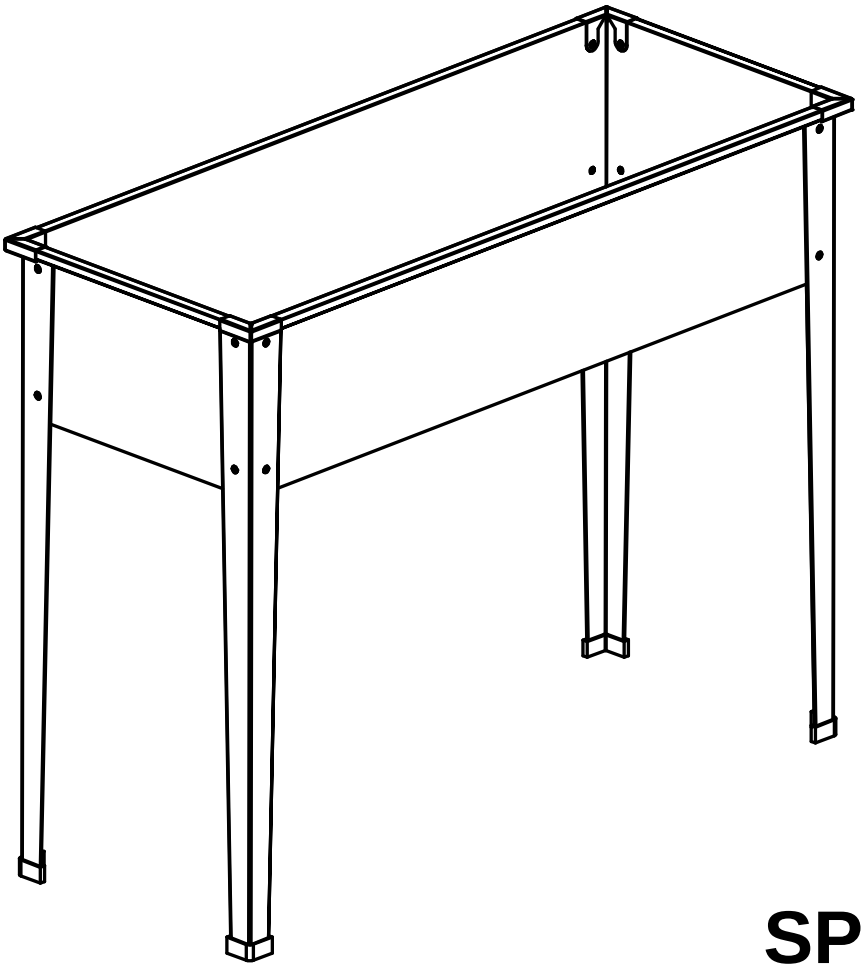

SPR10014

Requires two people and takes 1-1.5 hours for Installation.
Quick & Easy Assembly
Ridge Reinforced Walls
Available in Various Sizes

Lesen Sie die Aufbauanleitung sorgfältig, bevor Sie mit dem Aufbau des Geräteschrankes beginnen.
Dies gilt insbesondere für die Sicherheitshinweise.
Andernfalls können Sie sich verletzen oder den Geräteschrank beschädigen.
Der Geräteschrank ist kein Klettergerüst für Kinder und keine Rankhilfe. Es besteht die Gefahr der Überlastung.
Stellen Sie sicher, dass alle benötigten Bauteile in der angegebenen Menge vorhanden sind.
Führen Sie die einzelnen Aufbauschritte nacheinander und in der angegebenen Reihenfolge, wie in dieser Anleitung vorgegeben, durch.
Überspringen Sie bitte keinen der angegebenen Schritte oder kürzen diese ab.
Verwahren Sie die Aufbauanleitung an einem sicheren Ort, um zu einem späteren Zeitpunkt erneut darauf zugreifen zu können.
10 Jahre Garantie gegen Durchrostung, bei einer ordnungsgemäßen Montage.

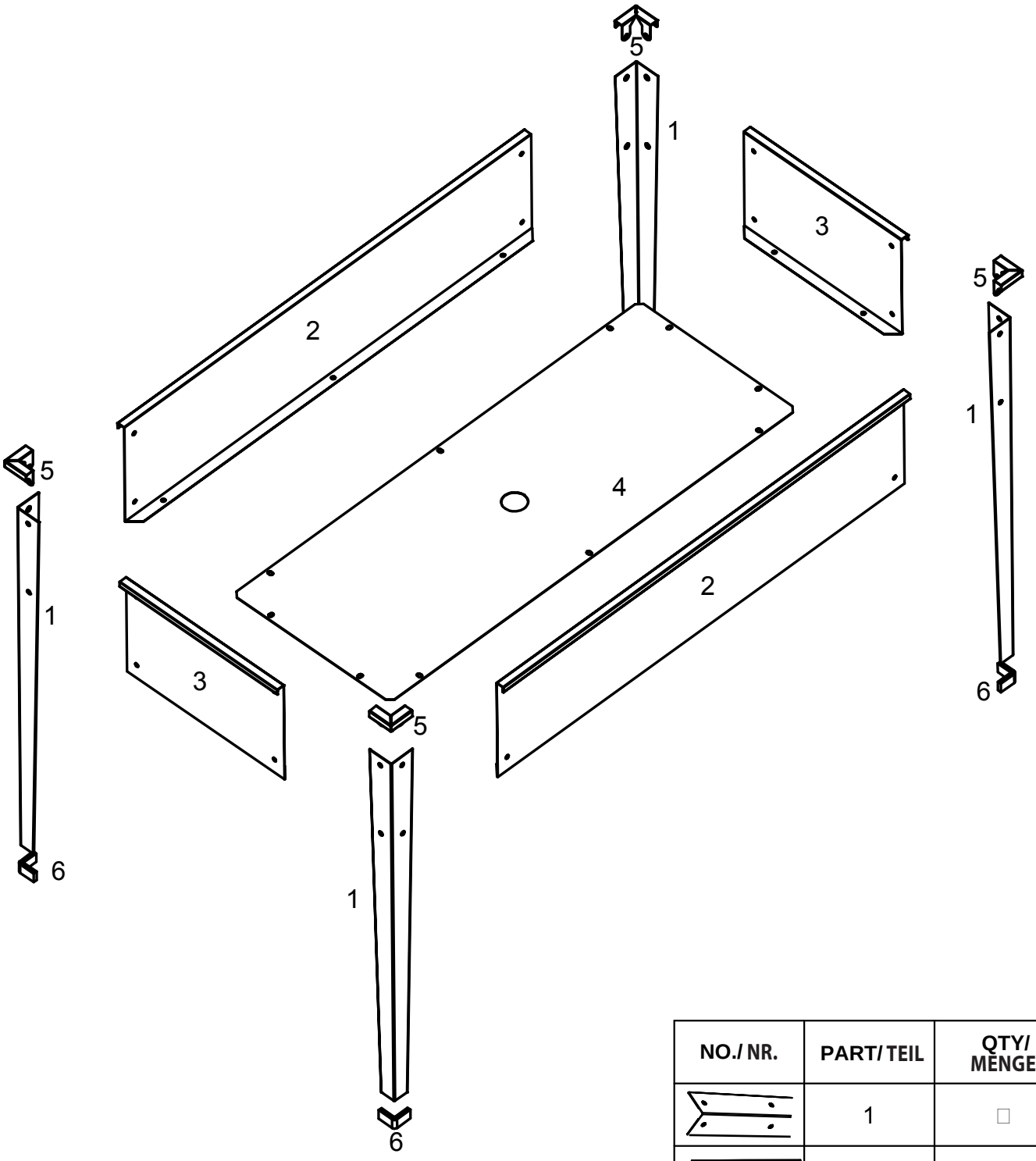

NO./ NR.	PART/ TEIL	QTY/ MENGE
	1	□
	2	2
	3	2
	□	1
	5	□
	□	□
	□□	2□

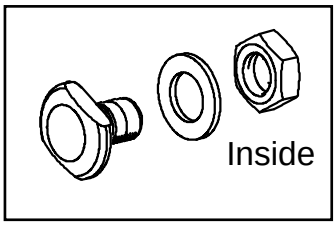

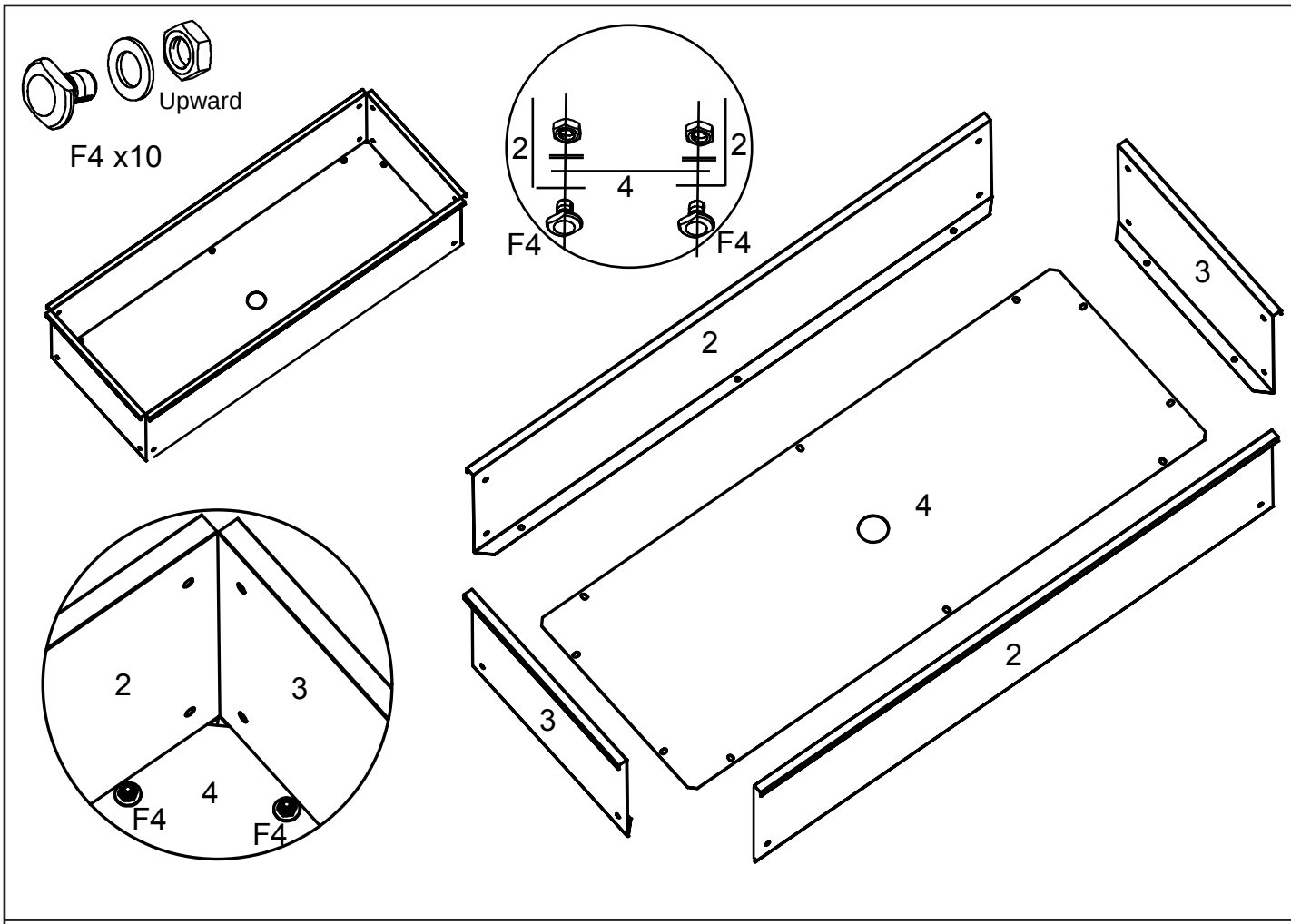
Upward
F4 x10
2
2
4
F4
F4
2
3
4
2
3
2
3
4
F4
F4

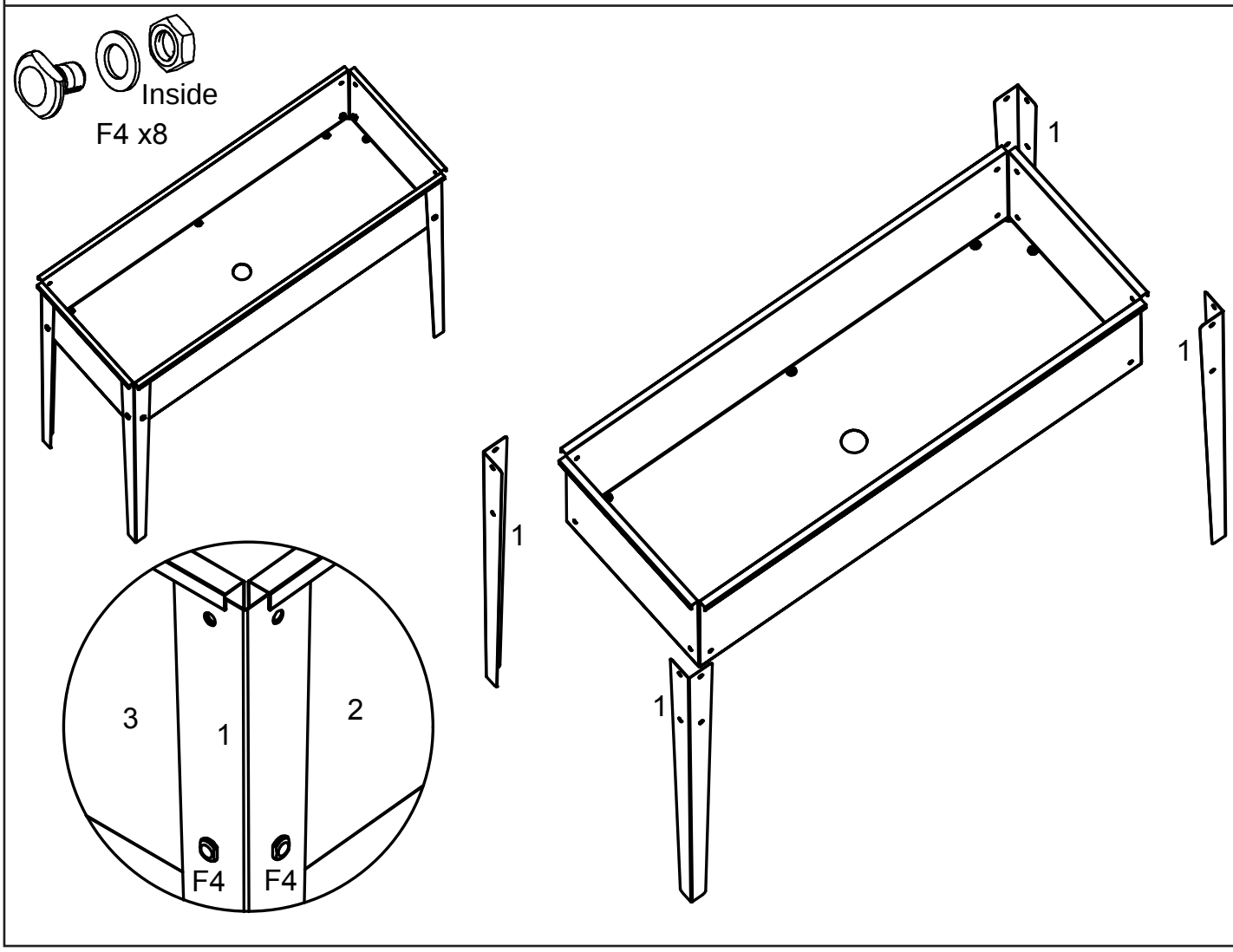
Inside
F4 x8
1
1
1
1
3
1
2
F4
F4

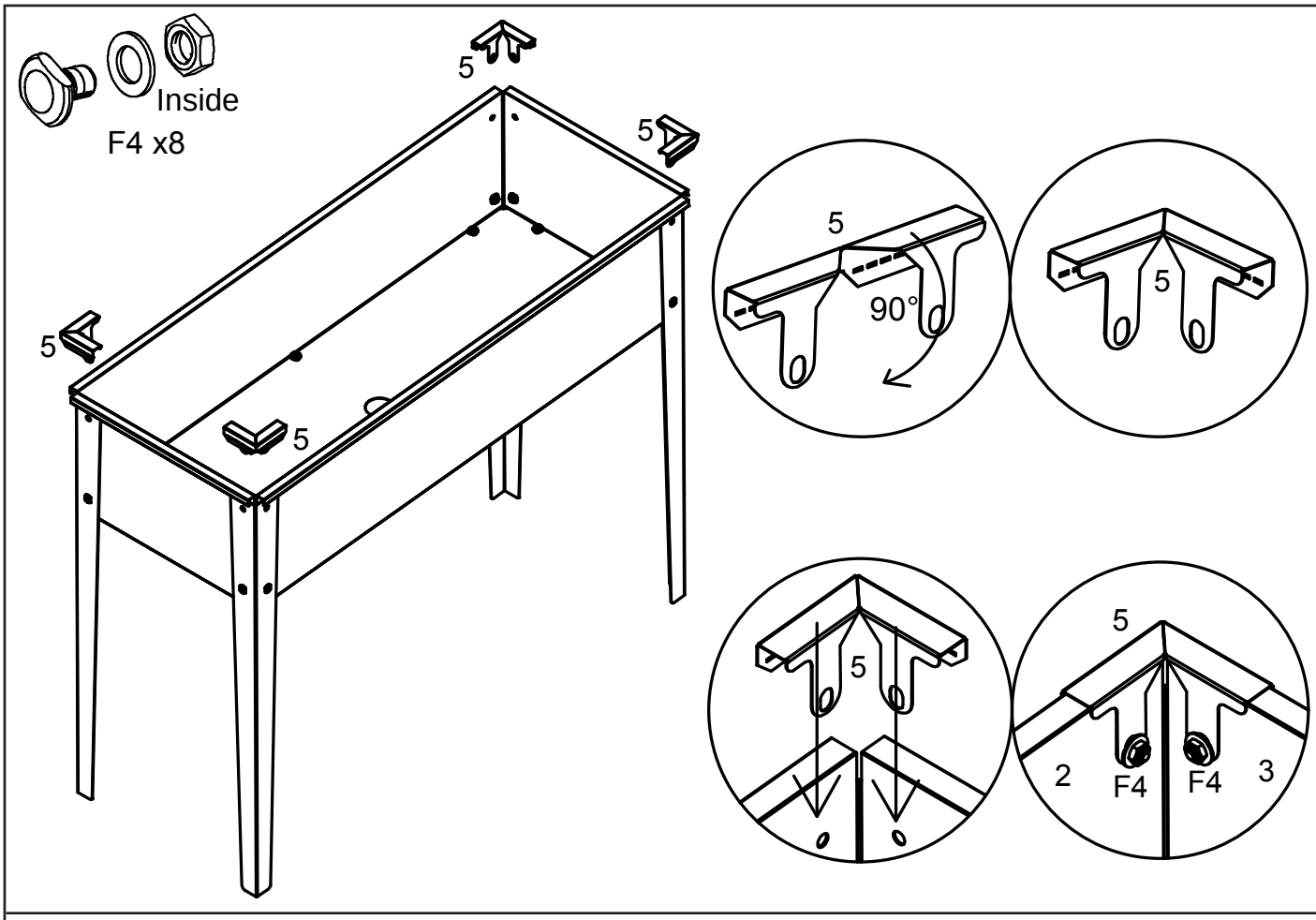
Inside
F4 x8
5
5
5
5
5
90°
5
5
5
2
F4
F4
3

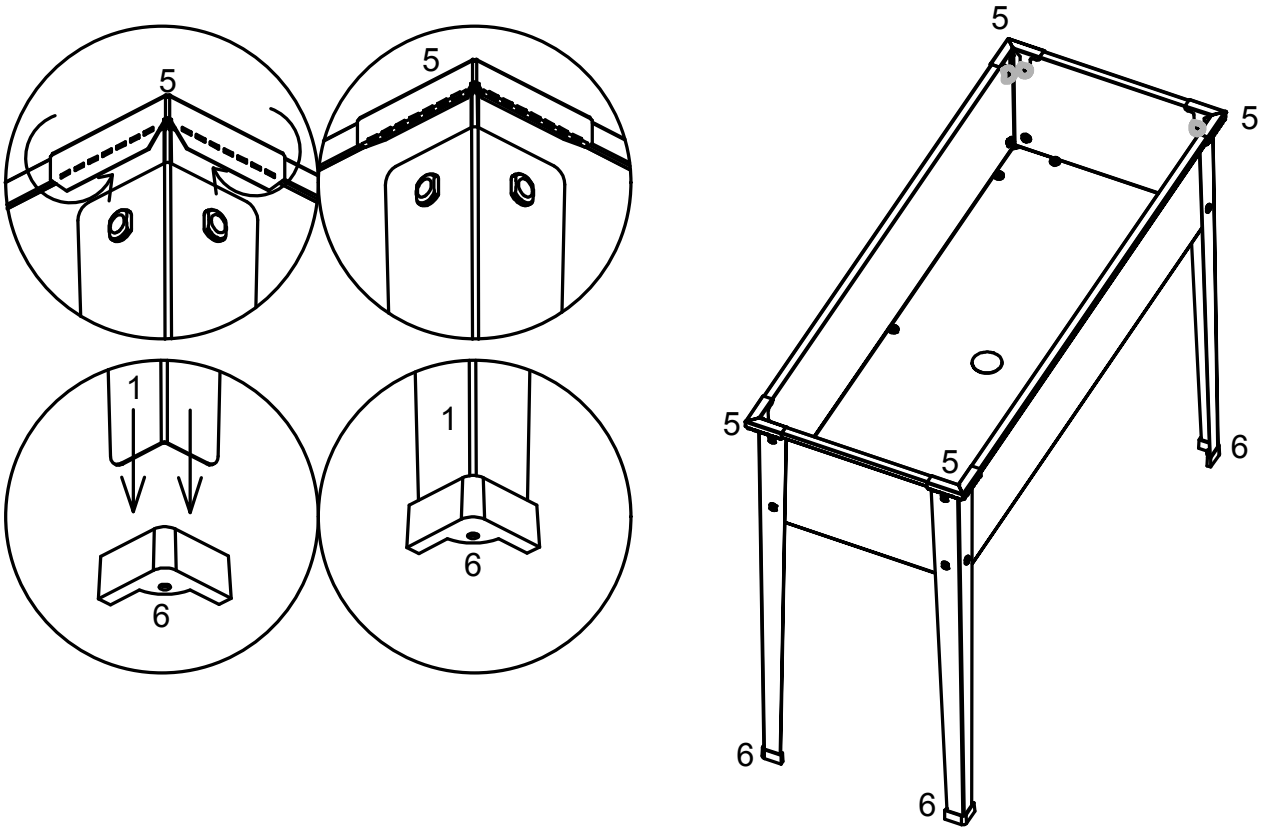
5
5
1
6
1
6
5
5
5
5
6
6
6